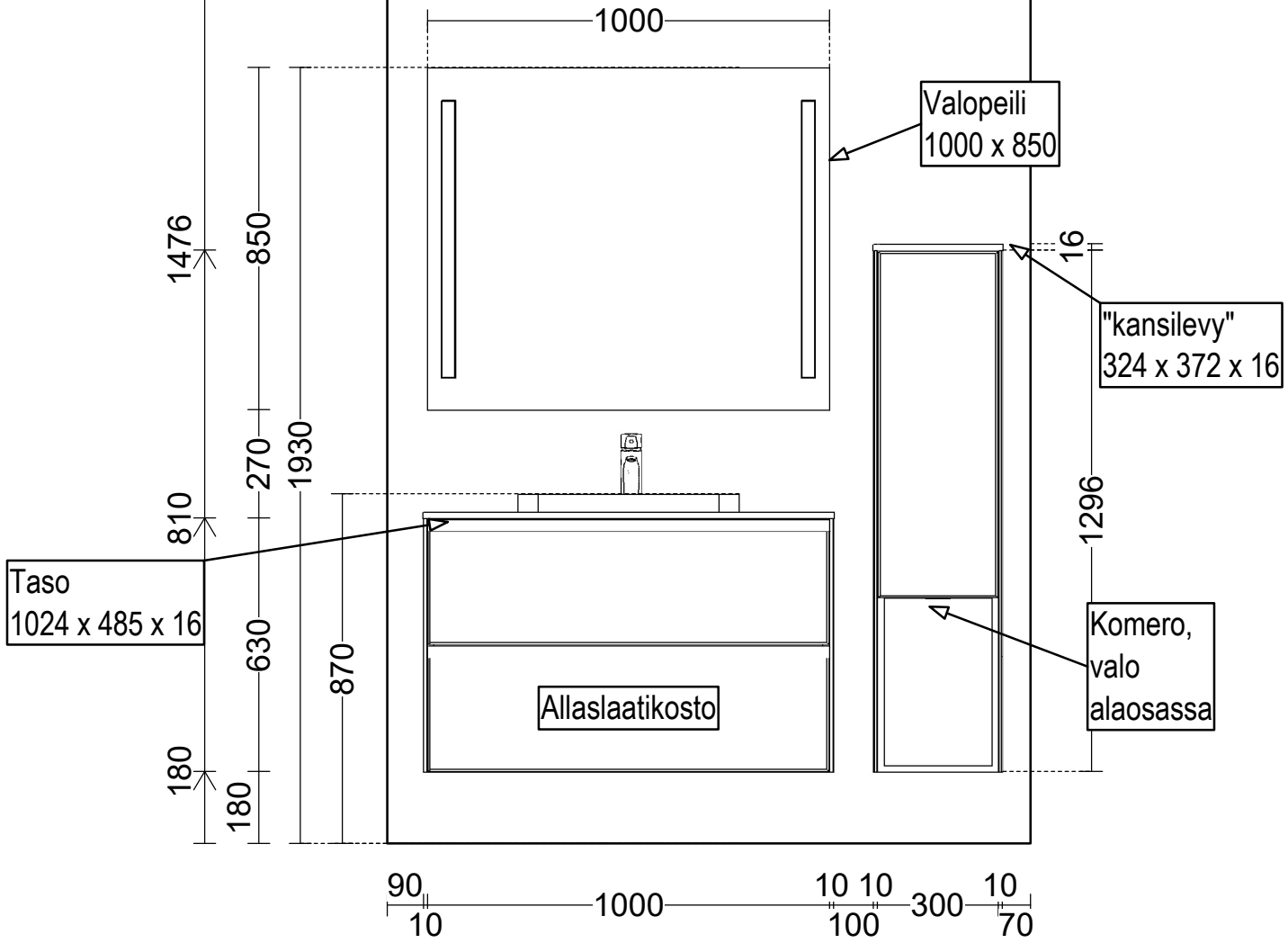

HUOM: *Piirustus ja värit ovat ainoastaan suuntaa-antavia.*

Mittakaava: Kehyksiin sovitettu

HUOM: *Piirustus ja värit ovat ainoastaan suuntaa-antavia.*

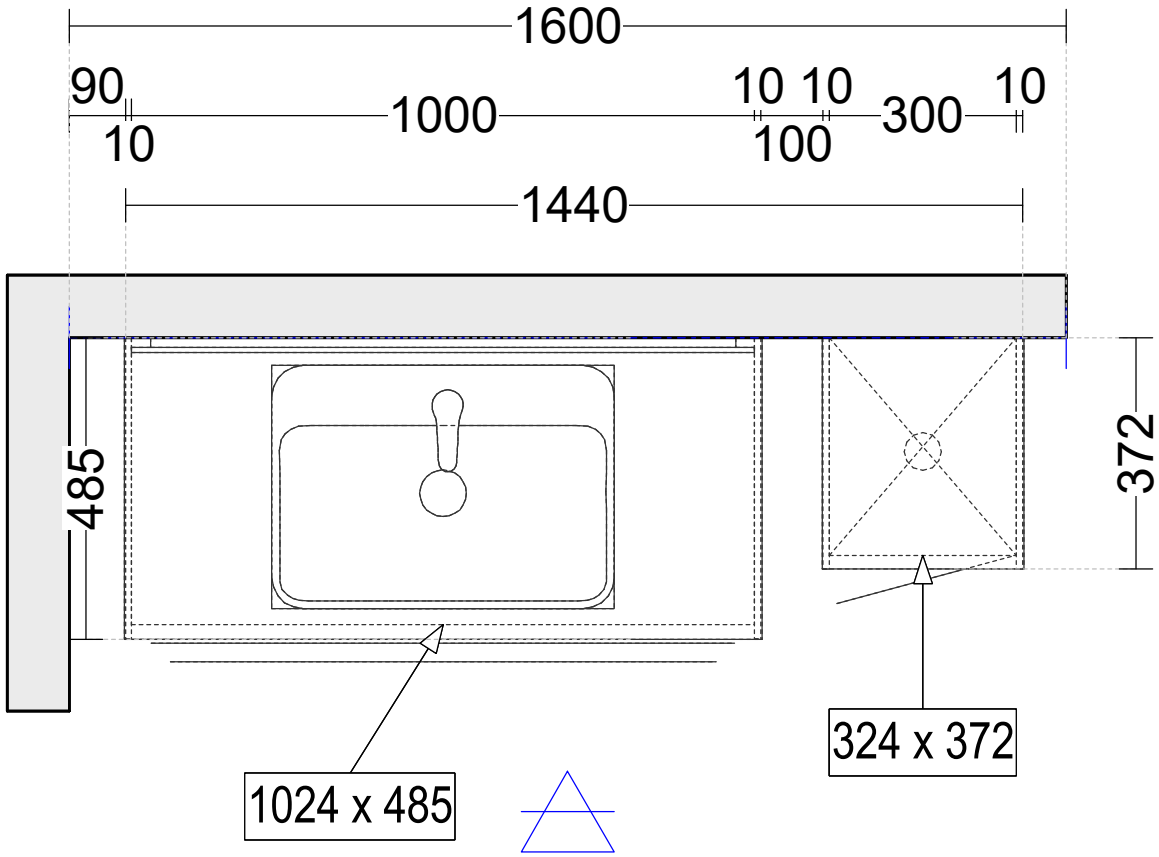
1600
90
10
1000
10 10
100
300
10
1440
485
372
1024 x 485
324 x 372